3L

UNA CADIRA DINÀMICA, CÒMODA I SENZILLA, QUE PERMET TRES ALÇADES I DIFERENTS FUNCIONS.
TRES ELES QUE ENCAIXEN PERFECTAMENT UNES AMB LES ALTRES, I S'ADAPTEN A L'ÚS.
LA SEVA ESTRUCTURA INTERSTICIAL, DEIXA ESPAIS PER A EMMAGATZEMAR QUALSEVOL LLIBRE.

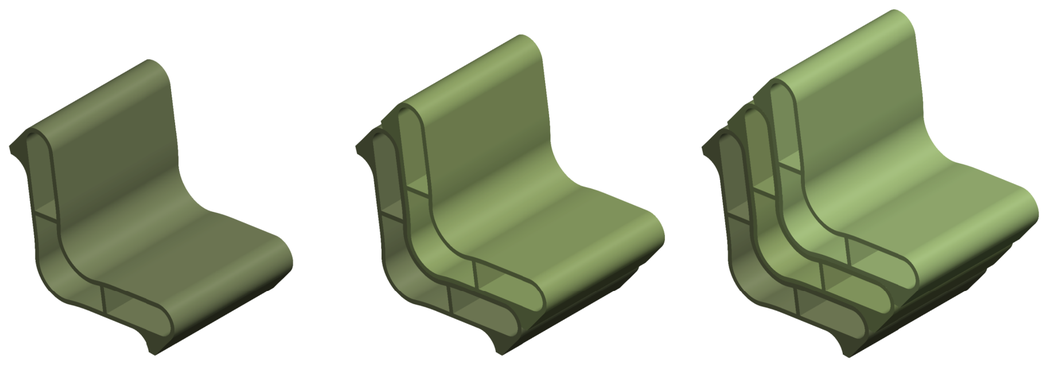

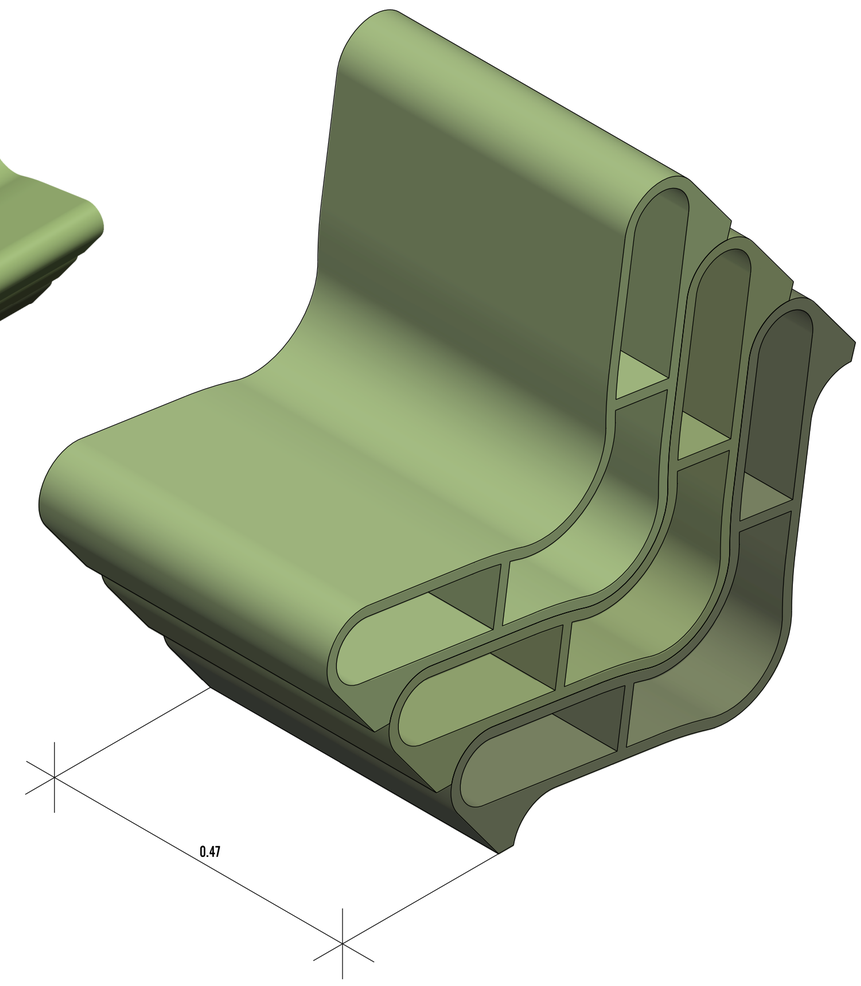

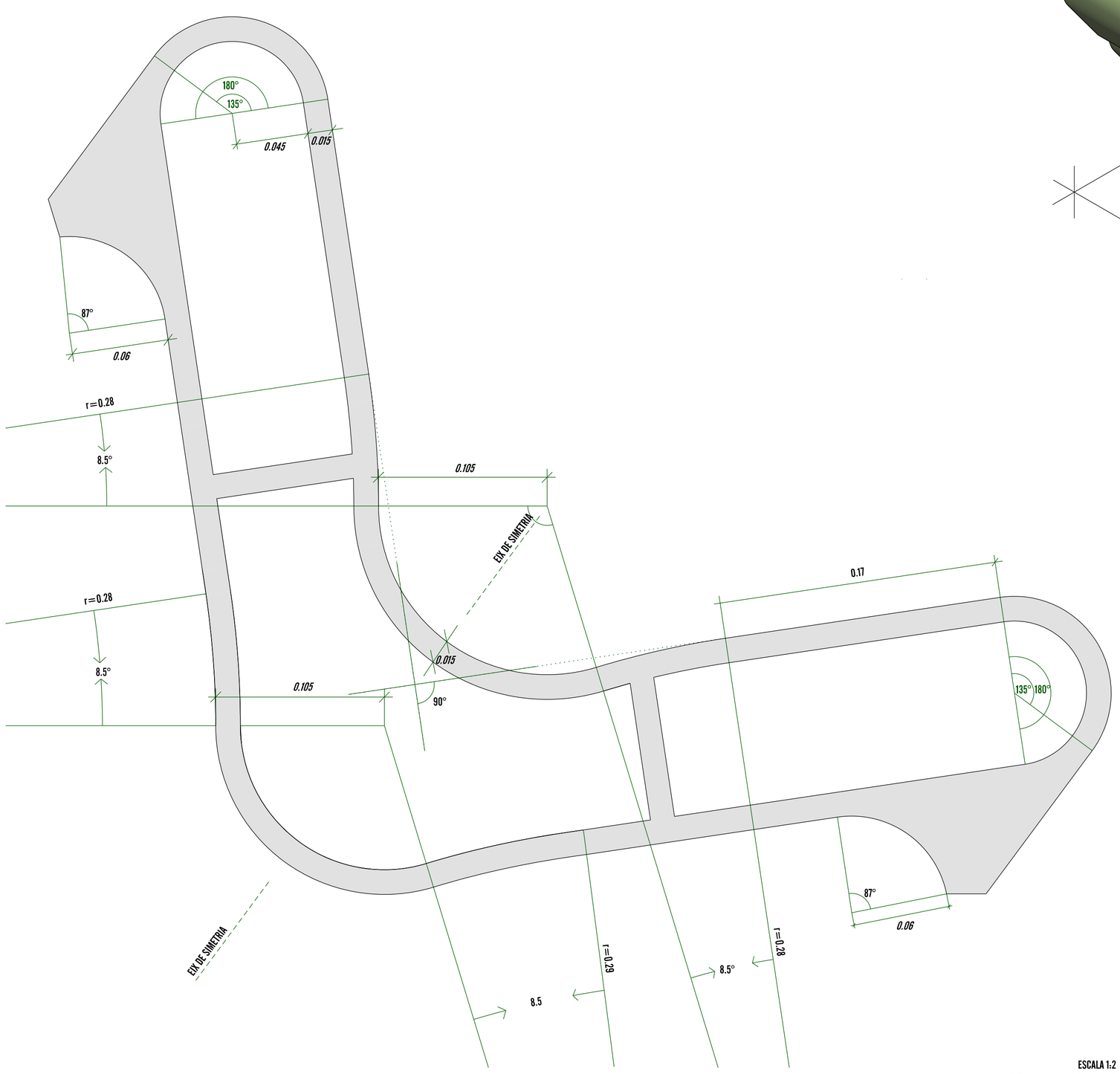

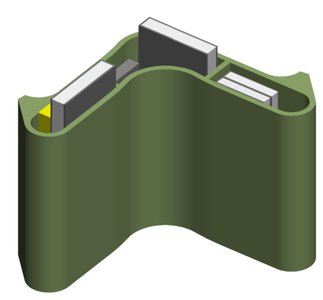

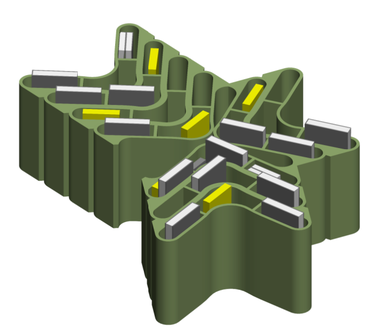

ESCALA 1:2
(TOTES LES MIDES EN METRES)

Dins d'una biblioteca, la cadira 3L s'ajusta a moltes de les situacions que s'hi poden donar. Tant si es vol seure a prop de terra, com si es vol descansar a una alçada mitja, o es vol estudiar amb taula, amb aquest seient és flexible per a suplir-ho tot. A més, permet l'emmagatzematge de llibres, estoigs, cables... de manera senzilla i còmoda.

També té la possibilitat de disposar-se de costat, i així serveix com a taulell per a posar a l'abast del públic aquells llibres més destacats. La forma adaptable que té, permetrà disposar-los en fila i, així, convretir-los en mobiliari d'emmagatzematge.

El material: fusta de pi. Totalment renovable de manera natural. Maleable i de bon envelliment.

La forma: A més d'adaptar-se quan s'apila, també és resistent per la forma alveolar que creen els compartiments per a llibres. Es tracta d'una estructura que ens ofereix la natura en infinitud de casos: ossos, roques, panals, bombolles...

CADIRA 2015B
CONCURS DE DISSENY

BIBLIOTEQUES X MOLTS ANYS 2015, l'Any de les biblioteques

Generalitat de Catalunya
Departament de Cultura

UPC UNIVERSITAT POLITÈCNICA DE CATALUNYA BARCELONATECH

ETSAB

CULT. cultura ETSAB

LEMA 3L

[Exclusivamente para uso académico]